DÍLY PNEUMATICKÉHO ŠROUBOVÁKU 1/2"

Návod na obsluhu

007936331000

Magneti Marelli Aftermarket Spółka z.o.o.

Plac Pod Lipami 5, 40-476 Katowice

Tel.: + 48 (032) 6036107, Faks: + 48 (032) 603-61-08

e-mail: checkstar@magnetimarelli.com

www.magnetimarelli-checkstar.pl

DÍLY PNEUMATICKÉHO ŠROUBOVÁKU 1/2"

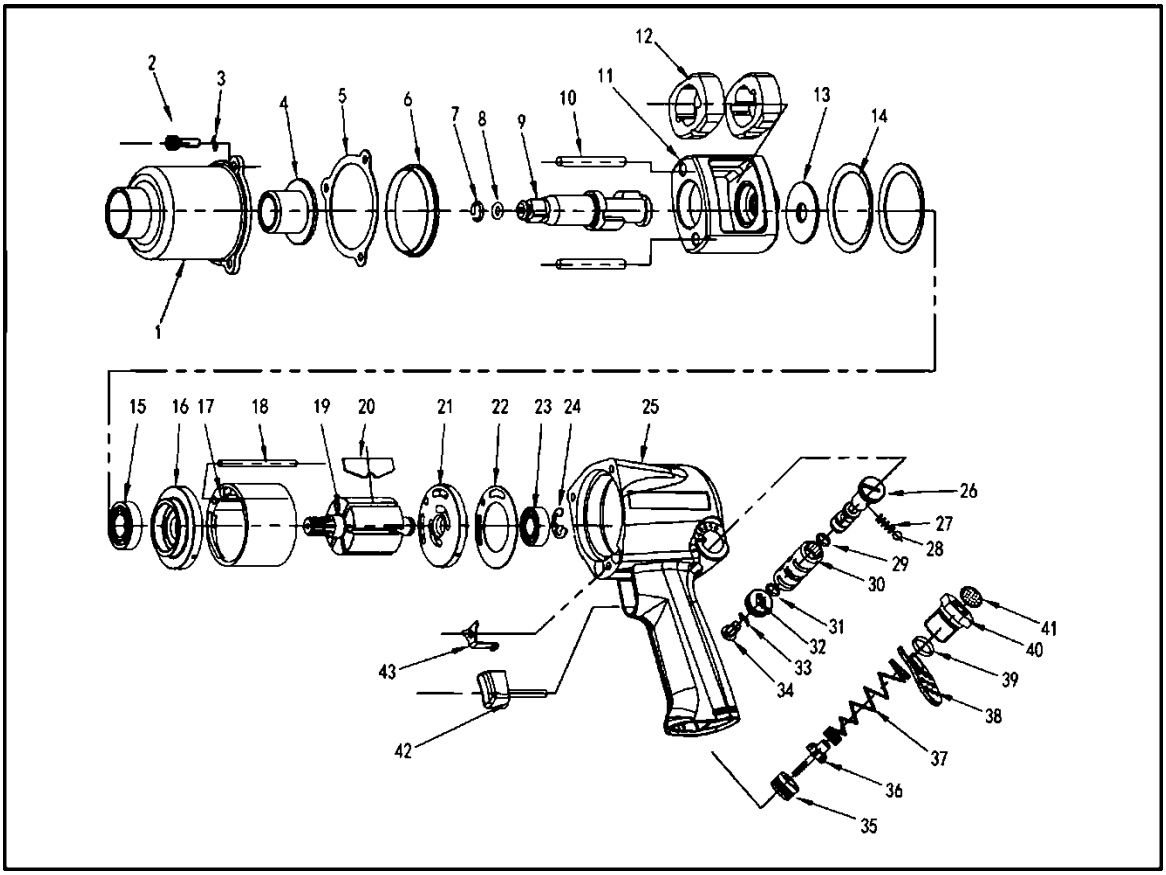

Pol.	Popis	Množ.	Pol.	Popis	Množství
1	Kryt kladiva	1	23	Zadní ložisko rotoru	
2	Šroub víka krytu kladiva	3	24	Přidržovač zadního ložiska rotoru	
3	Pružná podložka 5	3	25	Plášť motoru	
4	Průchodka krytu kladiva	1	26	Vratný ventil	
5	Těsnění krytu kladiva	1	27	Pero zarážky vratného ventilu	
6	Vodící část krytu kladiva	1	28	Kulička zarážky vratného ventilu	
7	Přídržný kroužek objímky	1	29	O-kroužek	
8	Přídržný O-kroužek objímky	1	30	Pouzdro tlačítka vratného ventilu	
9	Kovadlina	1	31	O-kroužek	
10	Čep kladiva	2	32	Tlačítko vratného ventilu	
11	Rám kladiva	1	33	Pružná podložka	
12	Kladivo	2	34	Šroub tlačítka vratného ventilu	
13	Zadní těsnění rámu kladiva	1	35	Sedlo škrtícího ventilu	
14	Upínací těsnění motoru	2	36	Škrtící ventil	
15	Přední ložisko rotoru	1	37	Pružina škrtícího ventilu	
16	Přední čelní stěna	1	38	Výfuková clona	
17	Válec	1	39	O-kroužek	
18	Kolík válce	1	40	Vstupní pouzdro	
19	Rotor	1	41	Filtr	
20	Čepel rotoru	6	42	Spoušť	
21	Zadní čelní stěna	1	43	Zadržovací kroužek spouště	
22	Zadní těsnění	1			

POKYNY PRO: 1/2" PNEUMATICKÝ ŠROUBOVÁK S DVOJITÝM KLADIVEM

DŮLEŽITÉ: POZORNĚ SI PROSTUDUJTE TYTO POKYNY. OBZVLÁŠTĚ VELKOU POZORNOST VĚNUJTE POŽADAVKŮM NA BEZPEČNÝ PROVOZ, UPOZORNĚNÍM A VAROVÁNÍM. VÝROBEK JE TŘEBA POUŽÍVAT SPRÁVNÝM ZPŮSOBEM, UVÁŽLIVĚ A PRO ÚČEL, PRO KTERÝ JE URČEN. POKUD TO NEDODRŽÍTE, MŮŽE DOJÍT K POŠKOZENÍ MAJETKU A/NEBO ZRANĚNÍ OSOB A KE ZNEPLATNĚNÍ ZÁRUKY. BEZPEČNOSTNÍ POKYNY SI UCHOVEJTE PRO BUDOUCÍ POUŽITÍ.

1. BEZPEČNOSTNÍ POKYNY

O **UPOZORNĚNÍ** *Při používání tohoto zařízení je třeba dodržovat předpisy na ochranu zdraví a bezpečnosti, jakož i nařízení místních úřadů a všeobecné pokyny upravující práci v dílnách.*

O **UPOZORNĚNÍ** Před výměnou příslušenství nebo prováděním servisních zákroků zařízení odpojte od přívodu vzduchu.

./ Udržujte šroubovák v dobrém stavu a jakékoliv poškozené nebo opotřebované díly vyměňte. *Při výměně používejte pouze originální díly. Neoriginální díly mohou být nebezpečné a v důsledku jejich použití dojde ke zrušení platnosti záruky.*

O **UPOZORNĚNÍ** Zkontrolujte, zda je dodržován správný tlak vzduchu a zda nedochází k jeho překročení. Doporučená hodnota je 90psi.

./ Chraňte vzduchovou hadici před teplem, olejem a ostrými hranami. Před každým použitím zkontrolujte, zda hadice nejsou opotřebené a zabezpečte všechna spojení .

./ Používejte pouze nástrčkové klíče, které jsou konkrétně určeny pro použití s pneumatickým šroubovákem.

./ Používejte schválené bezpečnostní štíty na ochranu očí a obličeje, chrániče uší i ochranu rukou.

O **UPOZORNĚNÍ**! Při práci se systémy brzd vozidel doporučujeme kvůli možné přítomnosti azbestového prachu z obložení brzd používat vhodnou respirační ochranu

./ Dbejte na to, aby bylo zařízení v rovnováze a dobře připevněné. Důležité je, aby podlaha nebyla kluzká; noste protiskluzovou obuv.

./ Když zařízení nepoužíváte, odpojte jej od přívodu vzduchu a uložte na bezpečném a suchém místě, kam nemají přístup děti.

./ Zabezpečte pracoviště tak, aby tam neměly přístup děti a nesvéprávné osoby.

X **NEPOUŽÍVEJTE** šroubovák na práce, pro které není určen.

a **UPOZORNĚNÍ NEPOUŽÍVEJTE** šroubovák, je-li poškozen nebo pokud si myslíte, že je vadný. (Obraťte se na servisní zastoupení) .

X **NEPOUŽÍVEJTE** šroubovák, pokud jste k jeho používání nebyli vyškoleni kvalifikovaným pracovníkem.

X **NEPŘENÁŠEJTE** šroubovák tak, že byste jej drželi za vzduchovou hadici, ani nesmíte vytrhnout hadici od přívodu vzduchu.

X **NEPRACUJTE** se šroubovákem, pokud jste unaveni nebo pod vlivem alkoholu, drog či léků s intoxikačními účinky.

X **PŘI PŘENÁŠENÍ** šroubováku nesmíte mít ruku na spínači – mohlo by dojít k nechtěnému spuštění zařízení.

X **NEMIŘTE** vzduchovou hadicí na sebe ani na jiné osoby.

X **NEPOUŽÍVEJTE** opotřebované nebo poškozené zásuvky.

2. ÚVOD A TECHNICKÝ POPIS

Výkonný 1/2" pneumatický šroubovák s mechanismem dvojitého kladiva a se systémem tlakového mazání. Pneumatický motor obsahuje kvalitní ložiska, čelní stěny z kujné oceli a pečlivě opracované součásti, díky nimž zařízení hladce funguje a je výkonné. Lze na něm kombinovat normální otáčení se zpětným otáčením a součástí je také volič rychlosti. Zařízení je vhodné pro dílny, které provádějí výměny těžkých pneumatik.

Čtverc. šroubovák.....1/2"

Max. toč. moment 700nm

Spotřeba vzduchu 4,0cfm

Provozní tlak 90psi

Přívod vzduchu .....1/4"

Hmotnost 2,6kg

3. PŘÍPRAVA ŠROUBOVÁKU K POUŽITÍ

3.1 Přívod vzduchu

3.1.1 Doporučený postup zapojení je znázorněn na obrázku 1.

3.1.2 Je důležité, aby před připojením přívodu vzduchu byl vzduchový ventil nebo spínač v poloze VYPNUTO.

3.1.3 Budete potřebovat tlak vzduchu v hodnotě 90psi a proud vzduchu v souladu se specifikací.

O UPOZORNĚNÍ Přiváděný vzduch musí být čistý a během používání šroubováku nesmí překročit hodnotu 90 psi. Příliš vysoký tlak vzduchu a znečištěný vzduch vedou ke zkrácení životnosti výrobku v důsledku nadměrného opotřebení; může to být rovněž nebezpečné – může dojít ke škodám a/nebo poraněním osob.

3.1.4 Vzduchovou nádrž denně vypouštějte. Pokud se do vzduchového vedení dostane voda, může dojít k poškození šroubováku.

3.1.5 Filtr přívodu vzduchu se musí čistit každý týden.

3.1.6 U neobvykle dlouhých vzduchových hadic (delší než 8 metrů) je třeba zvýšit tlak ve vedení, čímž se tato nadměrná délka bude kompenzovat.

Minimální průměr hadice by měl být „ I.D. a armatura musí mít stejné vnitřní rozměry·

3.1.7 Chraňte hadici před teplem, olejem a ostrými hranami. Kontrolujte, zda hadice není opotřebená a dbejte o to, aby byly všechny spoje zabezpečené.

3.2 Spojky

3.2.1 Pokud bude rychlovýměnná spojka připojena přímo ke šroubováku, mohou vibrace způsobit poruchu. Tomuto riziku se lze vyhnout tím, že se vodící hadici připojí přímo k šroubováku. Rychlovýměnná spojka se pak může použít k připojení vodící hadice k hadici pro převíjení vzduchového vedení. Viz obrázky 1 a 2.

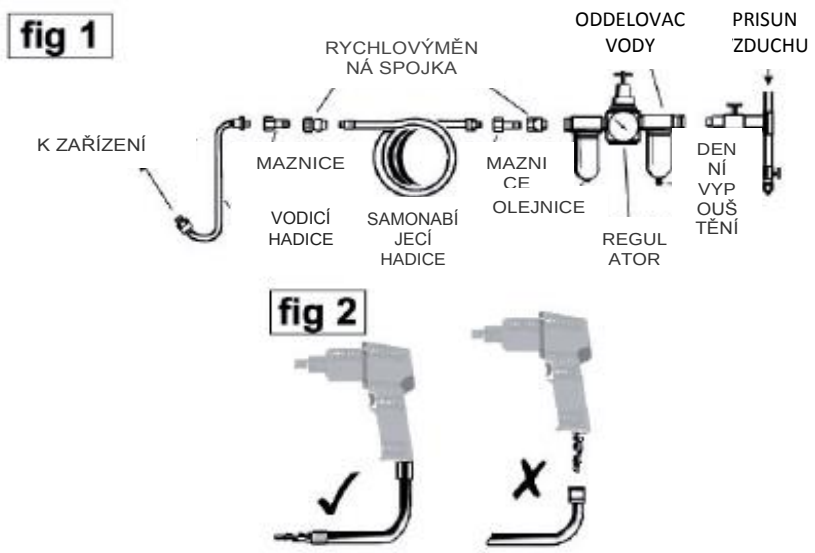

4. PROVOZNÍ POKYNY

UPOZORNĚNÍ Před použitím si přečtěte bezpečnostní pokyny, seznamte se s nimi a používejte je.

POZNÁMKA: Používejte nástrčkové klíče, které jsou speciálně určeny pro použití pneumatického šroubováku.

4.1 Připojte klíč ke vzduchové hadici, jak je uvedeno v oddílu 3.

4.2 Umístěte zásuvku nad matici předmětu a stiskněte tlačítko, čímž uvedete šroubovák do provozu.

4.3 Pro změnu směru stiskněte tlačítko na zadní straně hlavy.

4.4 Průtok vzduchu lze regulovat otočením stejného tlačítka.

Pro odstranění matice **NEPŮSOBTE** na šroubovák žádnou dodatečnou silou.

ŠROUBOVÁK **nesmí** běžet příliš dlouho „naprázdno“ – mohlo by dojít ke zkrácení jeho životnosti.

5. ÚDRŽBA

O **UPOZORNĚNÍ** Před výměnou příslušenství, před prováděním servisního zákroku nebo údržby odpojte šroubovák od přívodu vzduchu. Poškozené díly vyměňte nebo opravte. Používejte pouze originální díly. Použití neoriginálních dílů může být nebezpečné a může dojít ke zneplatnění záruky.

5.1 Pokud součástí vzduchového systému není olejnice, musíte pneumatický šroubovák denně mazat několika kapkami oleje na pneumatické zařízení Sealey; olej se aplikuje nakapáním několika kapek do přívodu vzduchu.

5.2 Převodovku lze mazat prostřednictvím mazací hlavice na zadní straně hlavy šroubováku.

5.3 Po použití šroubovák vyčistěte.

5.4 Pokud se zařízení vypne nebo se bude pohybovat chaotickým způsobem, může to být zapříčiněno jedním z následujících důvodů:

5.4.1 Příliš velké vysušení vzduchového potrubí. Vlhkost nebo překážka ve vzduchovém potrubí. Nesprávná velikost nebo typ konektorů hadice. Pro nápravu situace zkontrolujte přísun vzduchu a postupujte v souladu s pokyny uvedenými v kapitole 3.

5.4.2 Také kamínky nebo usazeniny v šroubováku mohou vést ke zhoršenému výkonu. Pokud má váš model v místě přívodu vzduchu vzduchový filtr, tak filtr vyjměte a vyčistěte jej. Vypláchněte šroubovák olejem na rozpouštění usazenin nebo směsí oleje SAE č. 1O a parafinu v poměru 1:1. Před použitím nechte vyschnout.

5.4.3 Pro zajištění kompletního servisu se obraťte na vašeho místního servisního zástupce Sealey.

5.4.4 Když šroubovák nepoužíváte, odpojte jej od přívodu vzduchu, vyčistěte jej a uložte jej na bezpečné a suché místo, kam nemají přístup děti.

Magneti Marelli Aftermarket Spółka z.o.o.
Plac Pod Lipami 5, 40-476 Katowice
Tel.: + 48 (032) 6036107, Faks: + 48 (032) 603-61-08
e-mail: checkstar@magnetimarelli.com
www.magnetimarelli-checkstar.pl